Blindfläns rostfritt stål 316 DN125 DIN fläns 16bar DN125 PN16 (0080661)

bevo
bringing water to life

TEKNISKA SPECIFIKATIONER

Material	rostfritt stål 316
Anslutning	DIN fläns
DIN Standard	DIN 2527
Fläns	PN16
Tryck	16 bar
Storlek	DN125
DN	125
Yttre Ø	250 mm
Vikt	8.1 kg
Tjocklek	22 mm
Bulthål	18 mm
Hål	8

DIMENSIONER

PCD	210 mm
O	18 mm

bevo
bringing water to life

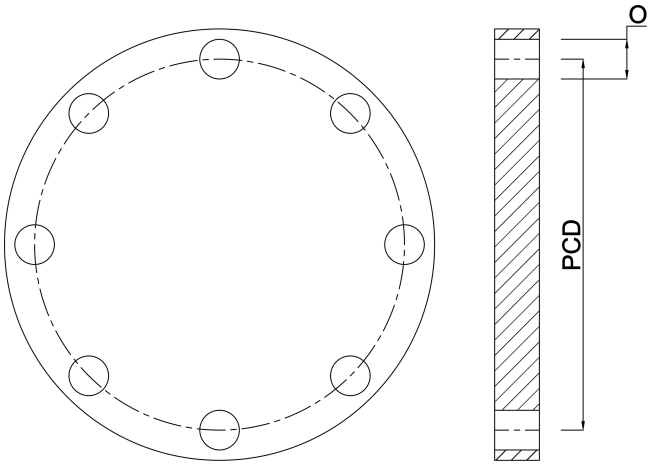

Genererad den: 23/10/2025

Bevo Nordic A/S
Pakhusgården 54
5000 Odense C
Danmark
+45 66 19 25 45
info@bevo.dk
http://www.bevo.com

bevo
bringing water to life