Profec Kołnierz stal DN80 x 88,9 mm kołnierz DIN x spawane 10bar PN10 (1180237)

PROFEC

bevo
bringing water to life

SPECYFIKACJE TECHNICZNE

Materiał	stal
Połączenie	kołnierz DIN x spawane
Standard DIN	DIN 2576
Kołnierz	PN10
Ciśnienie	10 bar
Rozmiar	DN80 x 88,9 mm
Średnica wew	90,3 mm
ø Zewnętrzna	200 mm
Waga	3.61 kg
Grubość	20 mm
Śred. podziałowa	160 mm
Otwór na śrubę	18 mm
Ilość otworów	8

WYMIARY

ØDi-1	90.3 mm
PCD	160 mm

bevo
bringing water to life

O	18 mm

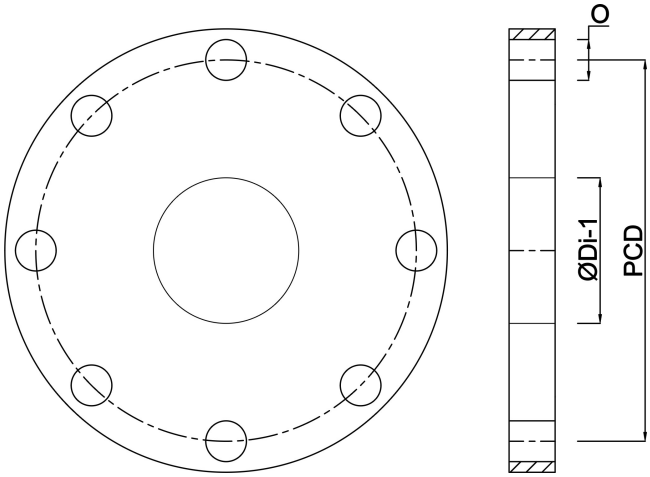

Wygenerowano w dniu: 05.11.2025

Bevo Poland Sp. z o.o.
ul. Logistyczna 5
Dąbrówka
62-070 Dopiewo
Polska
+48 61 641 41 02
info@bevo.pl
http://www.bevo.com

bevo
bringing water to life