VDL Reduktionsbøsning PVC-U 280 mm x 140 mm limstuds x limmuffe 10bar grå (7018140)

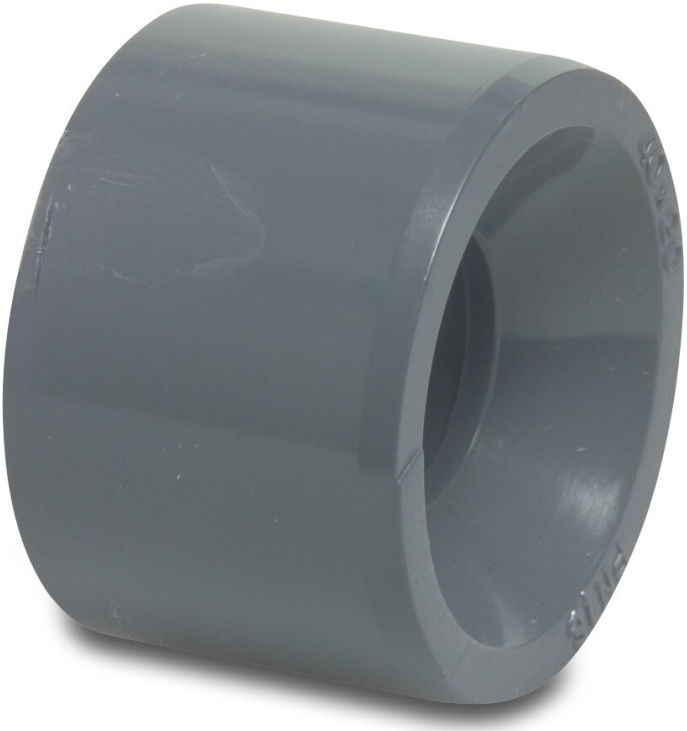

Van de Lande

bevo
bringing water to life

TEKNISKE SPECIFIKATIONER

Farve	grå
Materiale	PVC-U
Størrelse	280 mm x 140 mm
Tilslutning	limstuds x limmuffe
Tryk	10 bar

DIMENSIONER

L	146 mm
ØDi-2	140 mm
ØDo-1	280 mm
P-1	76 mm

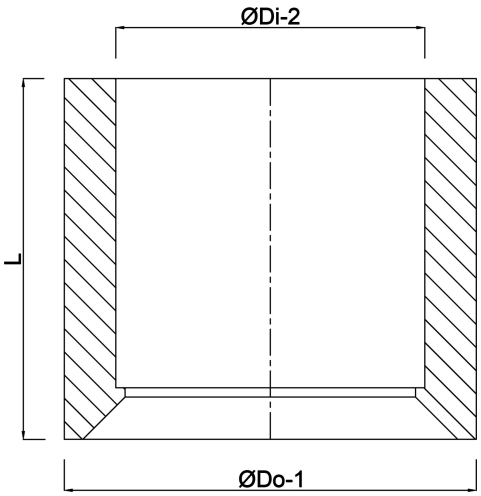

Genereret den: 06-11-2025

Bevo Nordic A/S
Pakhusgården 54
5000 Odense C
Danmark
+45 66 19 25 45

bevo
bringing water to life

info@bevo.dk
http://www.bevo.com

bevo
bringing water to life