# VIR Kugleventil messing forkromet 1" indvendig gevind 40bar WRAS/VA type 340B (0400973)

bevo
bringing water to life

# TEKNISKE SPECIFIKATIONER

| | |
|---|---|
| Type | 340B |
| Materiale | messing |
| Overfladebehandling | forkromet |
| Godkendelse | WRAS/VA |
| Funktion | håndtag |
| Håndtagsfarve | blå |
| Håndtagsmateriale | dacromet stål |
| Hus konstruktion | 2-delt |
| Kuglemateriale | hårdt forkromet messing |
| Materialehus | messing |
| Pakningsmateriale | PFTE |
| Tilslutning | indvendig gevind |
| Maks. temperatur | 150 °C |
| Mindste mellemtemperatur (kontinuerlig) | 0 °C |
| Flow | full |
| Temperatur rækkevidde | 0°C - 150°C |

bevo
bringing water to life

| | |
|---|---|
| Størrelse | 1" |
| Tryk | 40 bar |

# DIMENSIONER

| | |
|---|---|
| Håndtagshøjde | 65 |
| Lb | 67 mm |
| ØDi-1 | 1 " |
| ØDi-2 | 1 " |
| F-1 | 15 mm |
| F-2 | 15 mm |
| Ct-1 | 65 mm |
| R | 126.5 mm |
| ØDf | 25 mm |

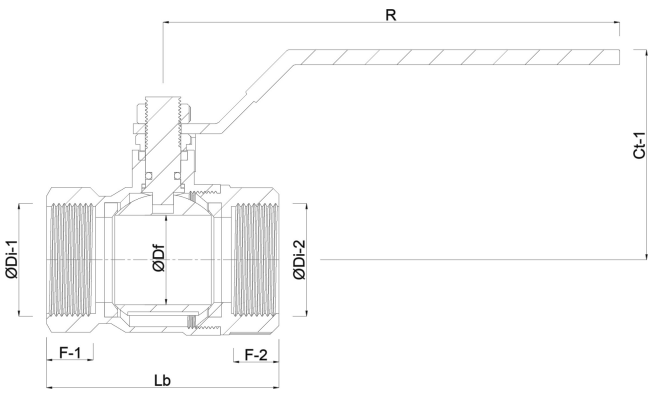


bevo
bringing water to life

# Genereret den: 04-11-2025

Bevo Nordic A/S
Pakhusgården 54
5000 Odense C
Danmark
+45 66 19 25 45
info@bevo.dk
http://www.bevo.com

bevo
bringing water to life