VIR Kugleventil PP 1 1/4" indvendig gevind 16bar DN32 sort type 220 (0401585)

bevo
bringing water to life

TEKNISKE SPECIFIKATIONER

Farve	sort
Type	220
Materiale	PP
Funktion	håndtag
Håndtagsfarve	rød
Håndtagsmateriale	fiberglasforstærket nylon
Hus konstruktion	1-delt
Kuglemateriale	hårdt forkromet messing
Materialehus	PP
Pakningsmateriale	PFTE
Tilslutning	indvendig gevind
Min. temp.	0 °C
Temperatur rækkevidde	0°C - 75°C
Tryk	16 bar
Maks. temp.	75 °C
Størrelse	1 1/4"
DN	32

bevo
bringing water to life

DIMENSIONER

Lb	98 mm
ØDi-1	1 1/4 "
ØDi-2	1 1/4 "
F-1	23 mm
F-2	23 mm
Ct-1	78 mm
R	120 mm
ØDf	32 mm

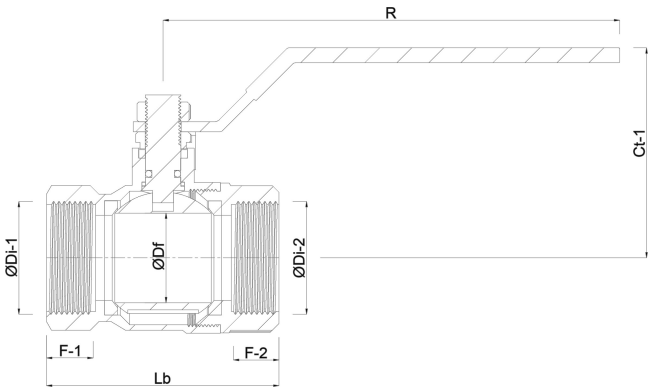

Genereret den: 04-11-2025

Bevo Nordic A/S
Pakhusgården 54
5000 Odense C
Danmark

bevo
bringing water to life

+45 66 19 25 45
info@bevo.dk
http://www.bevo.com

bevo
bringing water to life