Profec Nr. 290 Prop messing 1/2" udvendig gevind 30bar
(0710389)

PROFEC

bevo
bringing water to life

TEKNISKE SPECIFIKATIONER

Materiale	messing
Tilslutning	udvendig gevind
Fitting nr.	Nr. 290
Temperatur rækkevidde	-10°C - 115°C
Størrelse	1/2"
Tryk	30 bar

DIMENSIONER

ØDo-1	1/2 "
F-1	6 mm
H	18.5 mm

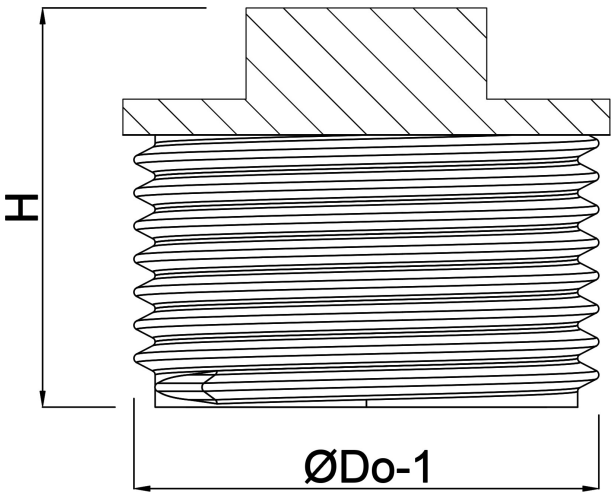

bevo
bringing water to life

Genereret den: 05-11-2025

Bevo Nordic A/S
Pakhusgården 54
5000 Odense C
Danmark
+45 66 19 25 45
info@bevo.dk
http://www.bevo.com

bevo
bringing water to life