Profec Nr. 1 Bøjning 90° messing 1" indvendig gevind x udvendig gevind 40bar
(0710273)

PROFEC

bevo
bringing water to life

TEKNISKE SPECIFIKATIONER

Materiale	messing
Tilslutning	indvendig gevind x udvendig gevind
Fitting nr.	Nr. 1
Tryk	40 bar
Størrelse	1"

DIMENSIONER

ØDi-1	1 "
ØDo-2	1 "
Cb-1	72 mm
Cb-2	44 mm
ß	90 °

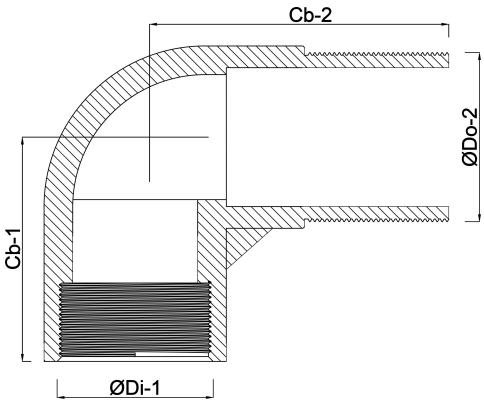

bevo
bringing water to life

Genereret den: 05-11-2025

Bevo Nordic A/S
Pakhusgården 54
5000 Odense C
Danmark
+45 66 19 25 45
info@bevo.dk
http://www.bevo.com

bevo
bringing water to life